# PTB－型 点検扉／耐圧型内開式

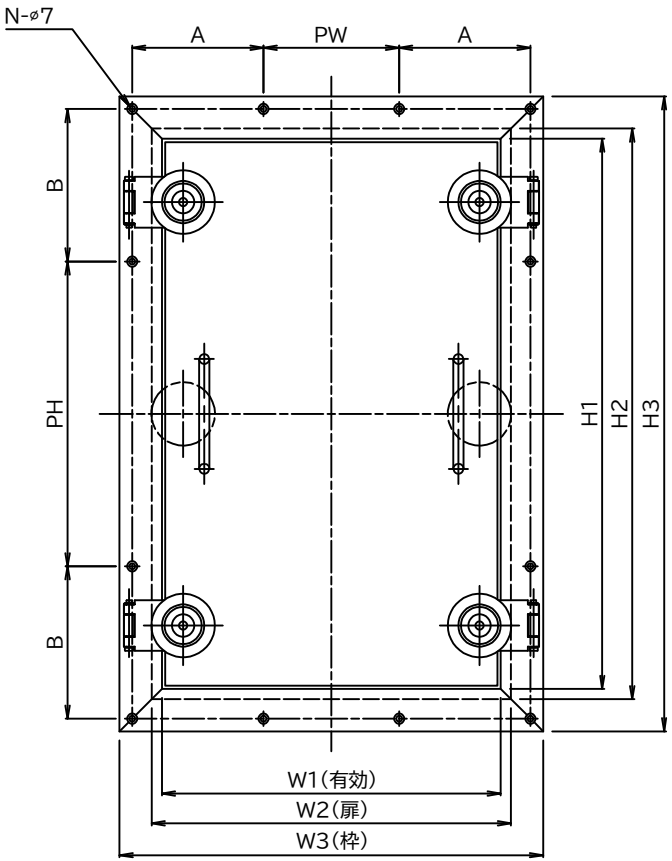


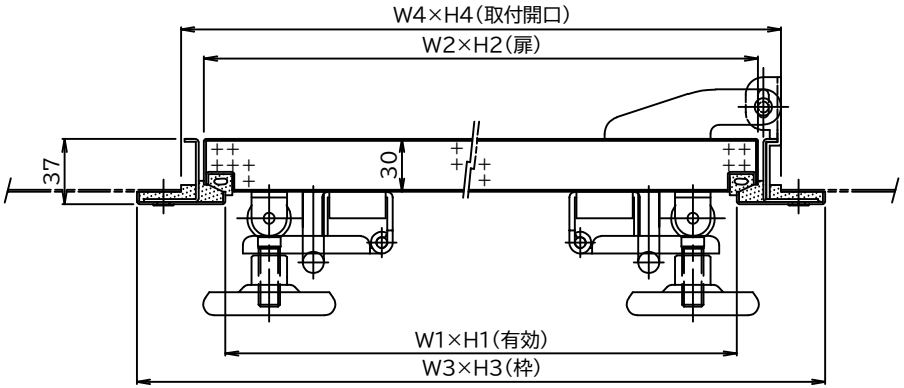


| 型 式 | W1×H1 | W2×H2 | W3×H3 | W4×H4 | PW | PH | A | B | N | 重 量 | 備　考 |
|---|---|---|---|---|---|---|---|---|---|---|---|
| PTB-35 | 350×550 | 374×574 | 450×650 | 400×600 | 3×P140=420 | 2×P130=260 | | 180 | 14 | 13Kg | 取っ手2ヶ付,4点締 |
| PTB-46 | 400×650 | 424×674 | 500×750 | 450×700 | 160 | 4×P180=720 | 155 | | 14 | 15Kg | 取っ手2ヶ付,4点締 |
| PTB-58 | 550×850 | 574×874 | 650×950 | 600×900 | 4×P155=620 | 3×P180=540 | | 190 | 18 | 22Kg | 取っ手2ヶ付,6点締 |
| | | | | | | | | | | | |
| | | | | | | | | | | | |
| | | | | | | | | | | | |