PTA－型 点検扉／耐圧型外開式

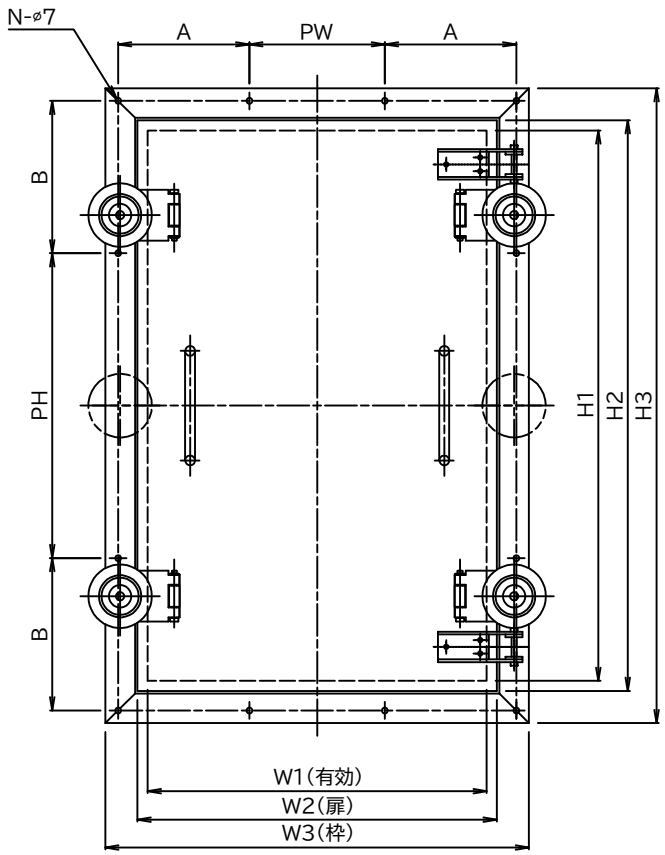

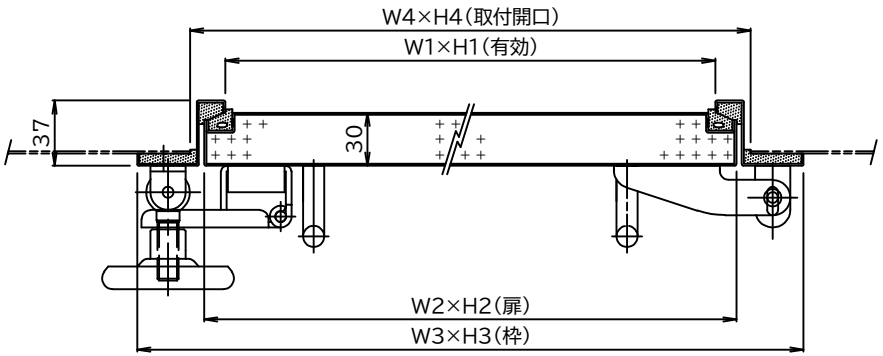

型 式	W1×H1	W2×H2	W3×H3	W4×H4	PW	PH	A	B	N	重 量	備 考
PTA-35	350×550	374×574	450×650	390×590	3×P140=420	2×P130=260		180	14	11Kg	取っ手2ヶ付,4点締
PTA-46	400×650	424×674	500×750	440×690	160	4×P180=720	155		14	13Kg	取っ手2ヶ付,4点締
PTA-58	550×850	574×874	650×950	590×890	4×P155=620	3×P180=540		190	18	20Kg	取っ手2ヶ付,6点締