POA－型 点検扉／屋外用外開式

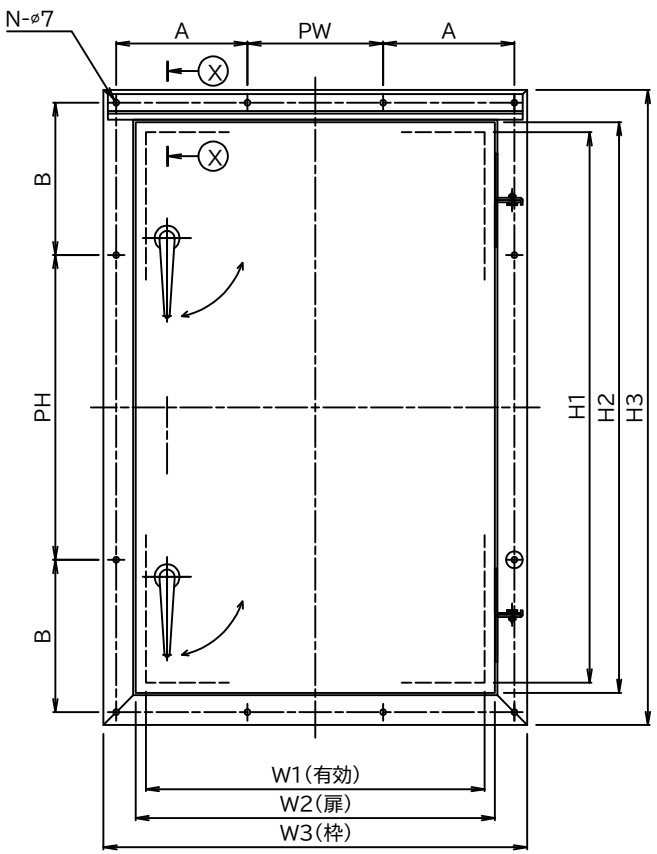

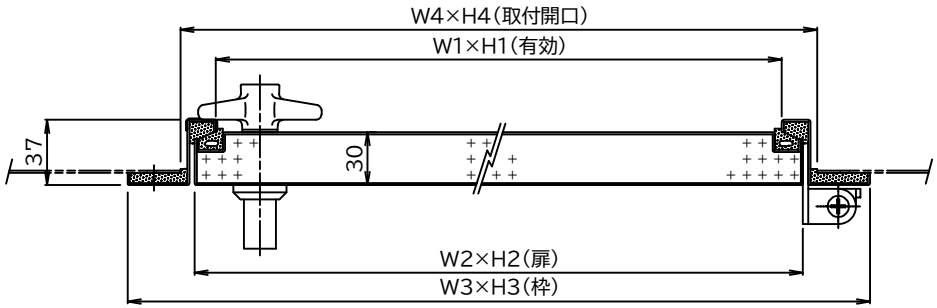

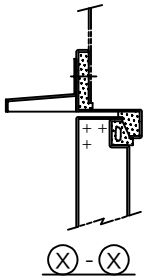

型 式	W1×H1	W2×H2	W3×H3	W4×H4	PW	PH	A	B	N	重 量	備 考
POA-1	210×270	234×294	310×370	250×310	2×P140=280	2×P170=340			8	5Kg	ハンドル1ヶ付
POA-2	320×470	344×494	420×570	360×510	2×P195=390	3×P180=540			10	9Kg	ハンドル1ヶ付
POA-35	350×550	374×574	450×650	390×590	3×P140=420	4×P155=620			14	10Kg	ハンドル1ヶ付
POA-46	400×650	424×674	500×750	440×690	160	4×P180=720	155		14	12Kg	ハンドル2ヶ付

POA－型 点検扉／屋外用外開式

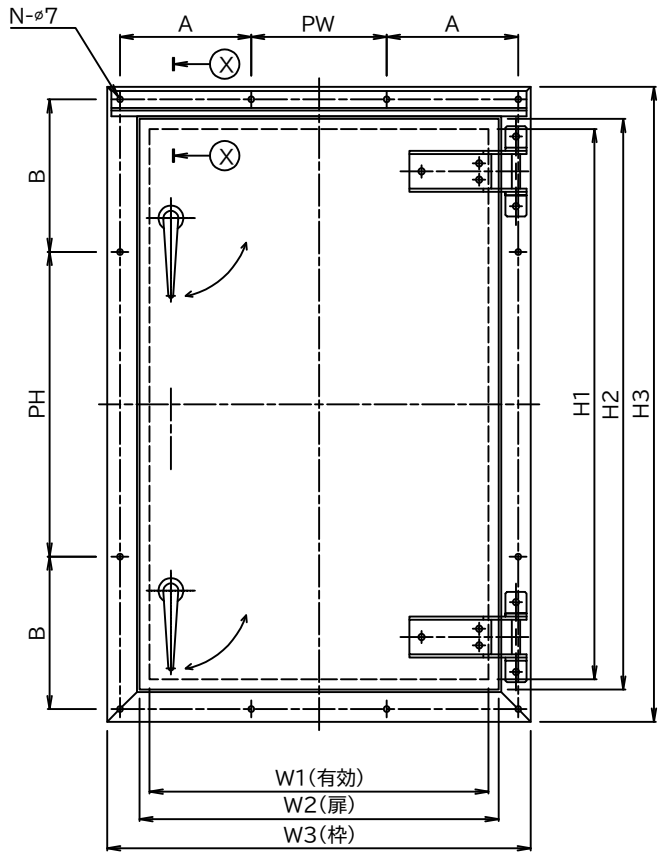

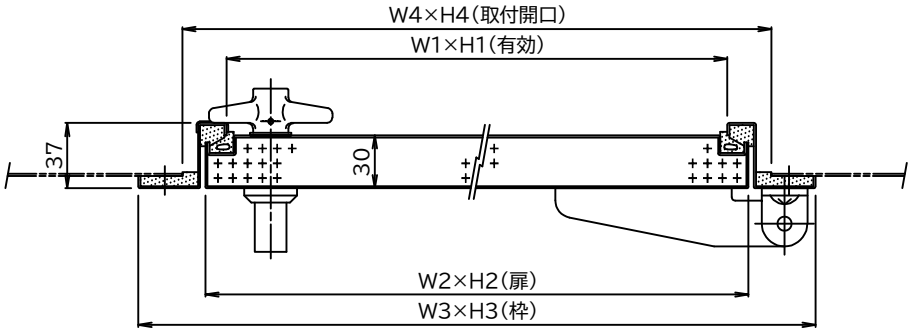

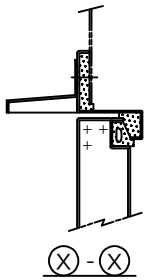

型 式	W1×H1	W2×H2	W3×H3	W4×H4	PW	PH	A	B	N	重 量	備　考
POA-58	550×850	574×874	650×950	590×890	4×P155=620	3×P180=540		190	18	19Kg	ハンドル2ヶ付
POA-69	650×900	674×924	750×1000	690×940	4×P180=720	3×P200=600		185	18	22Kg	ハンドル2ヶ付
POA-412	450×1200	474×1224	550×1300	490×1240	180	5×P180=900	170	185	20	21Kg	ハンドル2ヶ付