PIB－型 高断熱型 内開式

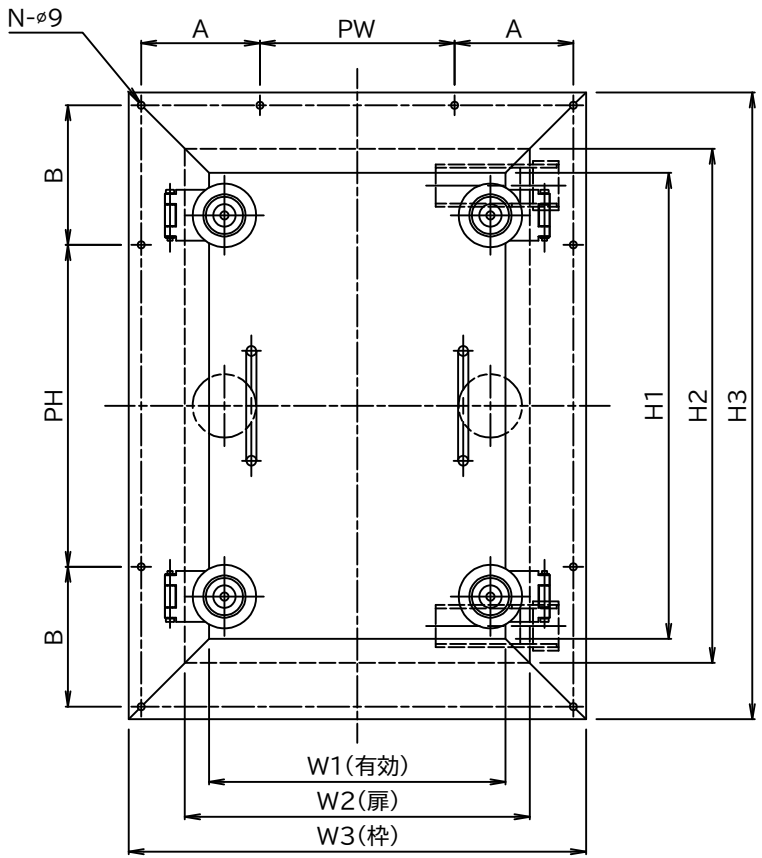

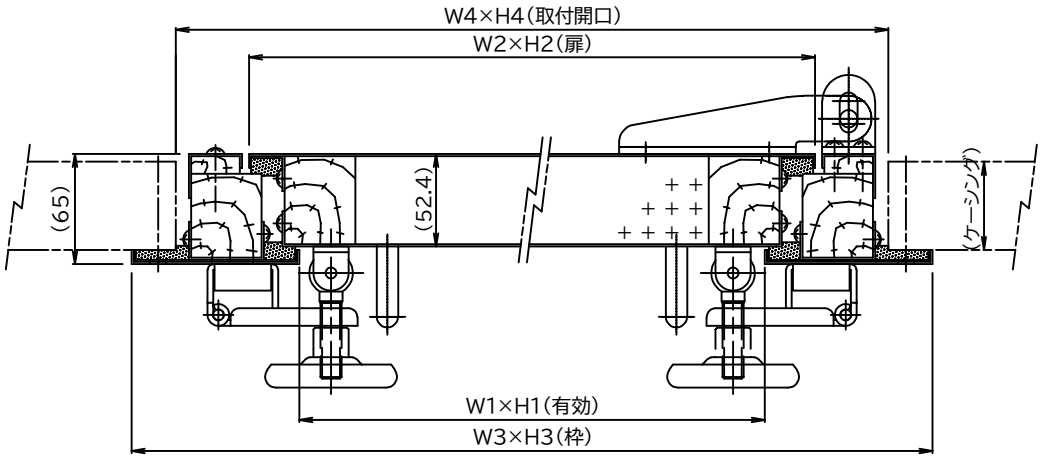

型 式	W1×H1	W2×H2	W3×H3	W4×H4	PW	PH	A	B	N	重 量	備　考
PIB-35	350×550	407×607	540×740	490×690	3×P170=510	4×P177.5=710			14	22Kg	4点締め
PIB-46	400×650	457×707	590×840	540×790	4×P140=560	3×P160=480		165	18	26Kg	4点締め
PIB-58	550×850	607×907	740×1040	690×990	4×P177.5=710	5×P140=700		155	22	36Kg	6点締め