PA－W型 点検扉／外開式覗き窓付

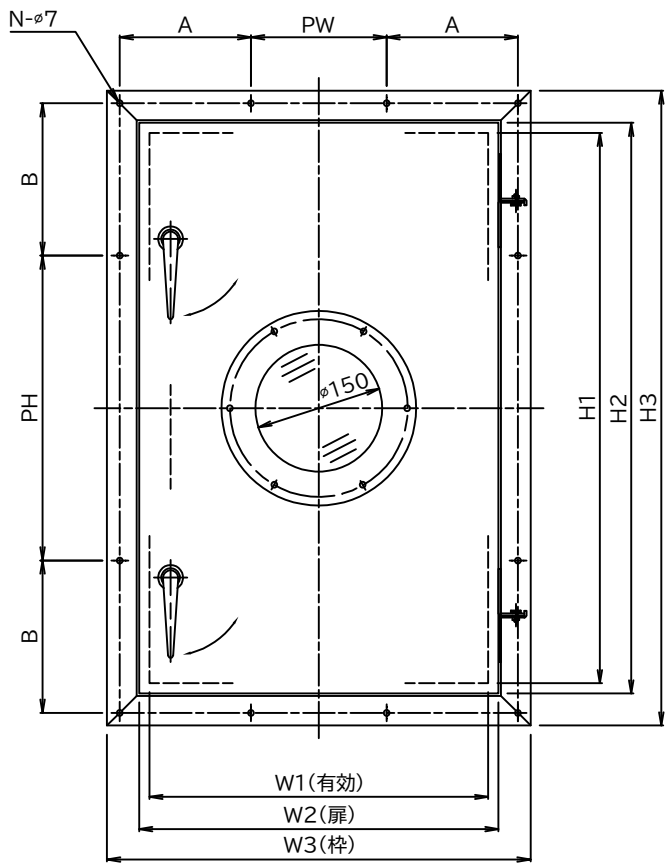

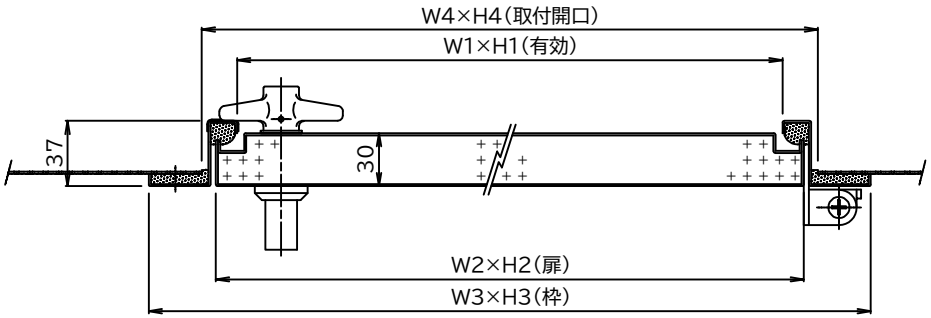

型 式	W1×H1	W2×H2	W3×H3	W4×H4	PW	PH	A	B	N	重 量	備　考
PA-2W	320×470	344×494	420×570	360×510	2×P195=390	3×P180=540			10	10Kg	ハンドル1ヶ付
PA-35W	350×550	374×574	450×650	390×590	3×P140=420	4×P155=620			14	11Kg	ハンドル1ヶ付
PA-46W	400×650	424×674	500×750	440×690	160	4×P180=720	155		14	13Kg	ハンドル2ヶ付

PA－W型 点検扉／外開式覗き窓付

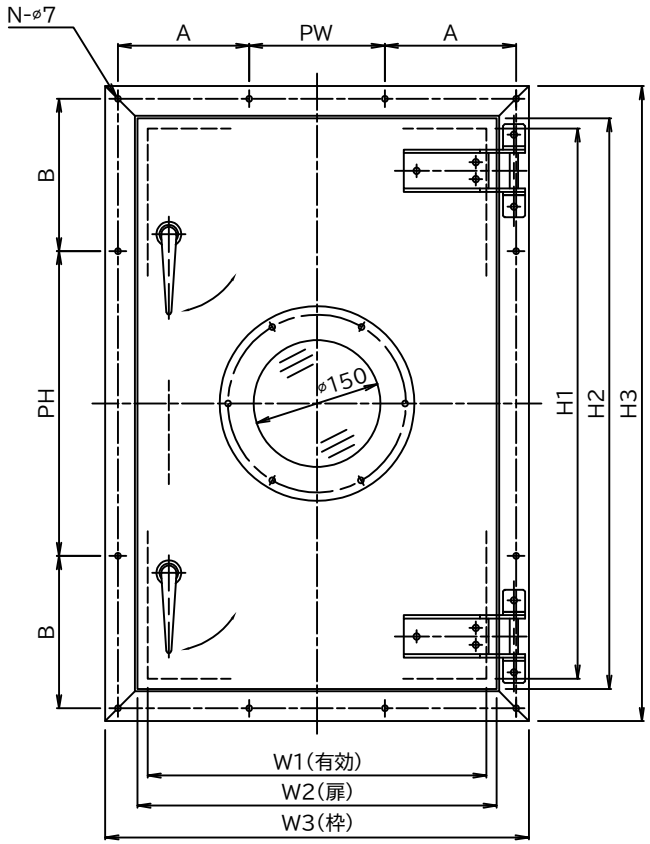

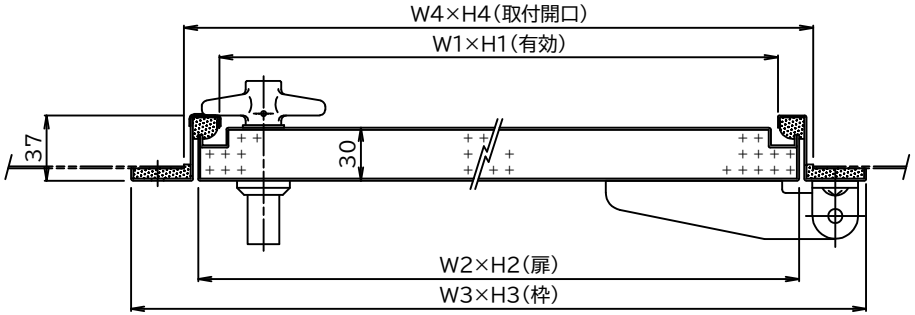

型 式	W1×H1	W2×H2	W3×H3	W4×H4	PW	PH	A	B	N	重 量	備　考
PA-58W	550×850	574×874	650×950	590×890	4×P155=620	3×P180=540		190	18	20Kg	ハンドル2ヶ付
PA-69W	650×900	674×924	750×1000	690×940	4×P180=720	3×P200=600		185	18	23Kg	ハンドル2ヶ付
PA-412W	450×1200	474×1224	550×1300	490×1240	180	5×P180=900	170	185	20	22Kg	ハンドル2ヶ付