PA－R型 点検扉／外側取外式

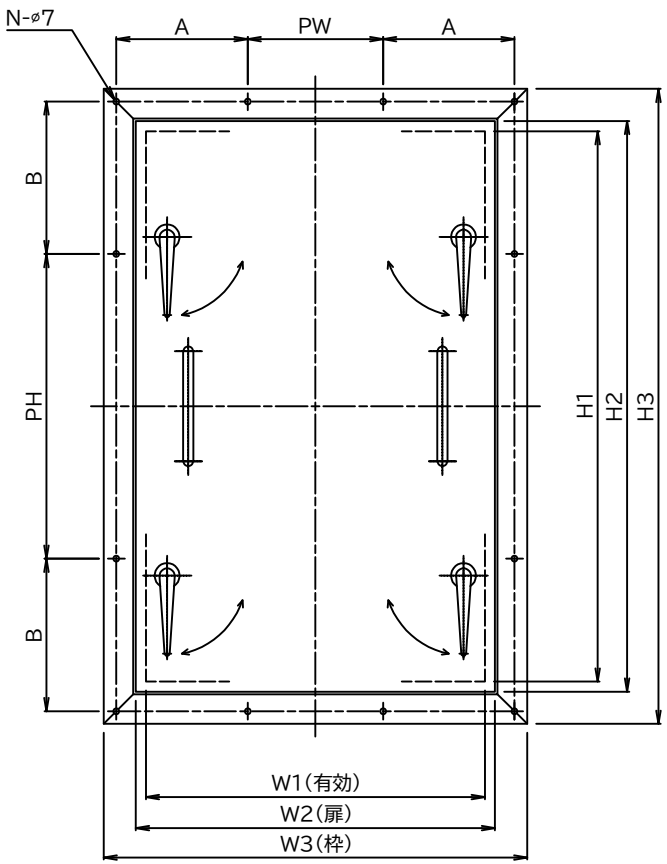

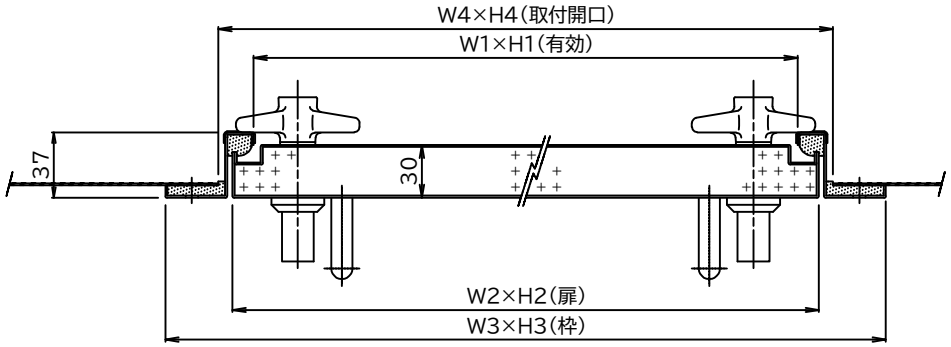

型 式	W1×H1	W2×H2	W3×H3	W4×H4	PW	PH	A	B	N	重 量	備　考
PA-2R	320×470	344×494	420×570	360×510	2×P195=390	3×P180=540			10	9Kg	取っ手 中心1ヶ付
PA-35R	350×550	374×574	450×650	390×590	3×P140=420	4×P155=620			14	10Kg	取っ手 中心1ヶ付
PA-46R	400×650	424×674	500×750	440×690	160	4×P180=720	155		14	12Kg	取っ手 2ヶ付
PA-58R	550×850	574×874	650×950	590×890	4×P155=620	3×P180=540		190	18	17Kg	取っ手 2ヶ付